01.31

cm

1 : 15

PRZEKRÓJ PODŁUŻNY 1-1

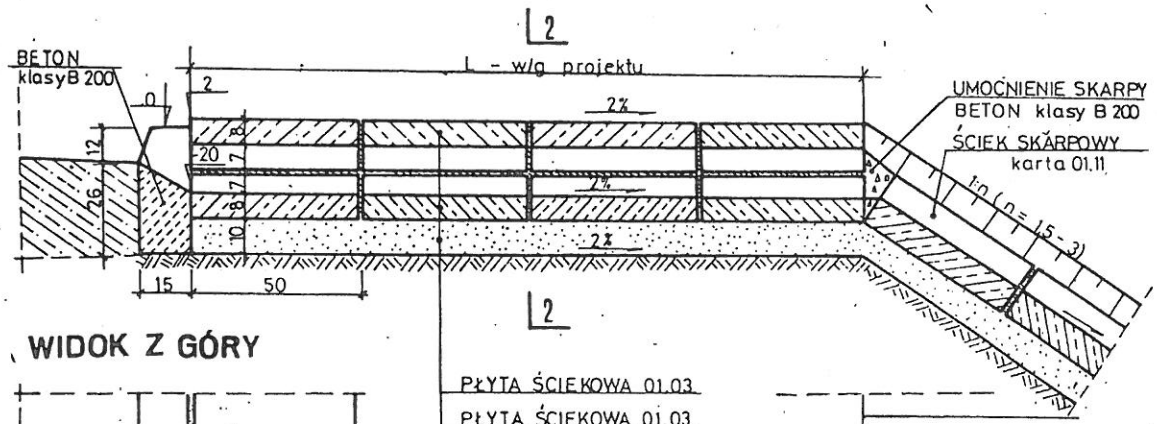

2-2

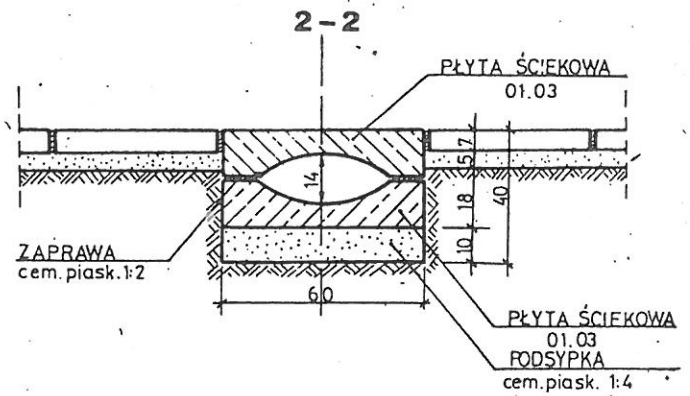

WIDOK Z GÓRY

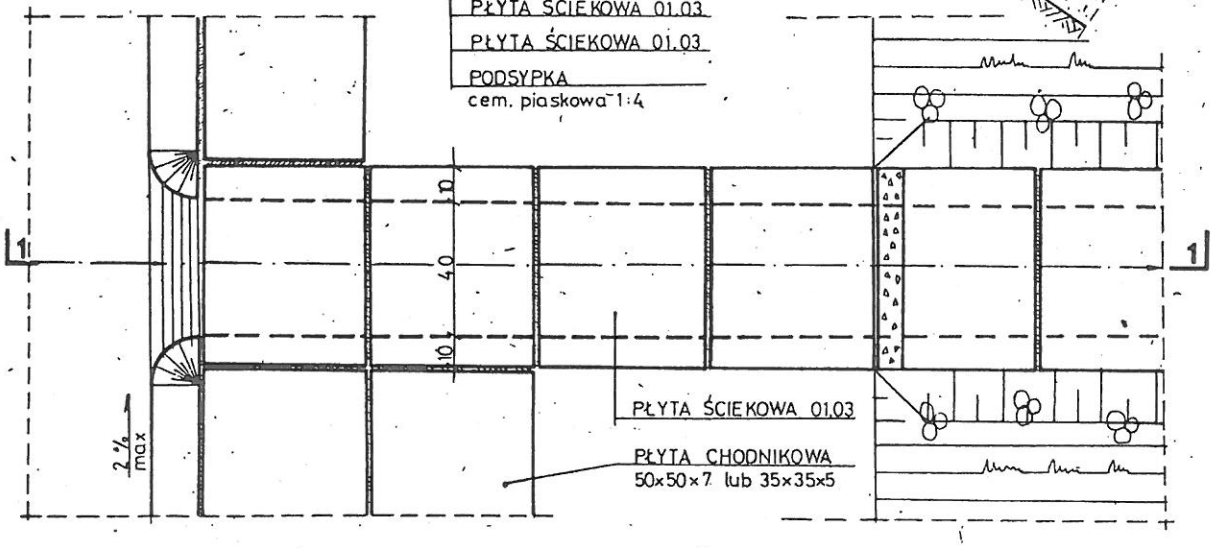

ZASTOSOWANIE

1. Do odprowadzenia wody z jezdni ograniczonej krawężnikiem, gdzie wykonanie kanalizacji jest ekonomicznie nieuzasadnione
2. Rozstaw wpustów - jako funkcja dopuszczalnego napełnienia ścieku drogowego

MATERIAŁY na 1m ścieku

1.	Beton klasy B 200	- 0,03	m^3 (na 1 wpust)
2.	Płyta ściekowa	- 4,00	szt (1 m ścieku)
3.	Podsypka cem. piask. 1:4	- 0,06	m^3
4.	Zaprawa cem.-piask. 1:2	- 0,004	m^3

UWAGA!
W rejonie projektowanych ścieków nie dopuszcza się parkowania pojazdów na chodnikach (oznakować)

Transprojekt

ODWODNIENIE PASA DROGOWEGO

PREFABRYKOWANY ŚCIEK PODCHODNIKOWY "KORYTKOWY"